BTH50 单轴/1-axis

▶ 轨道内镶 Built-in Guideway ▶ 螺杆驱动 Ball Screw Drive

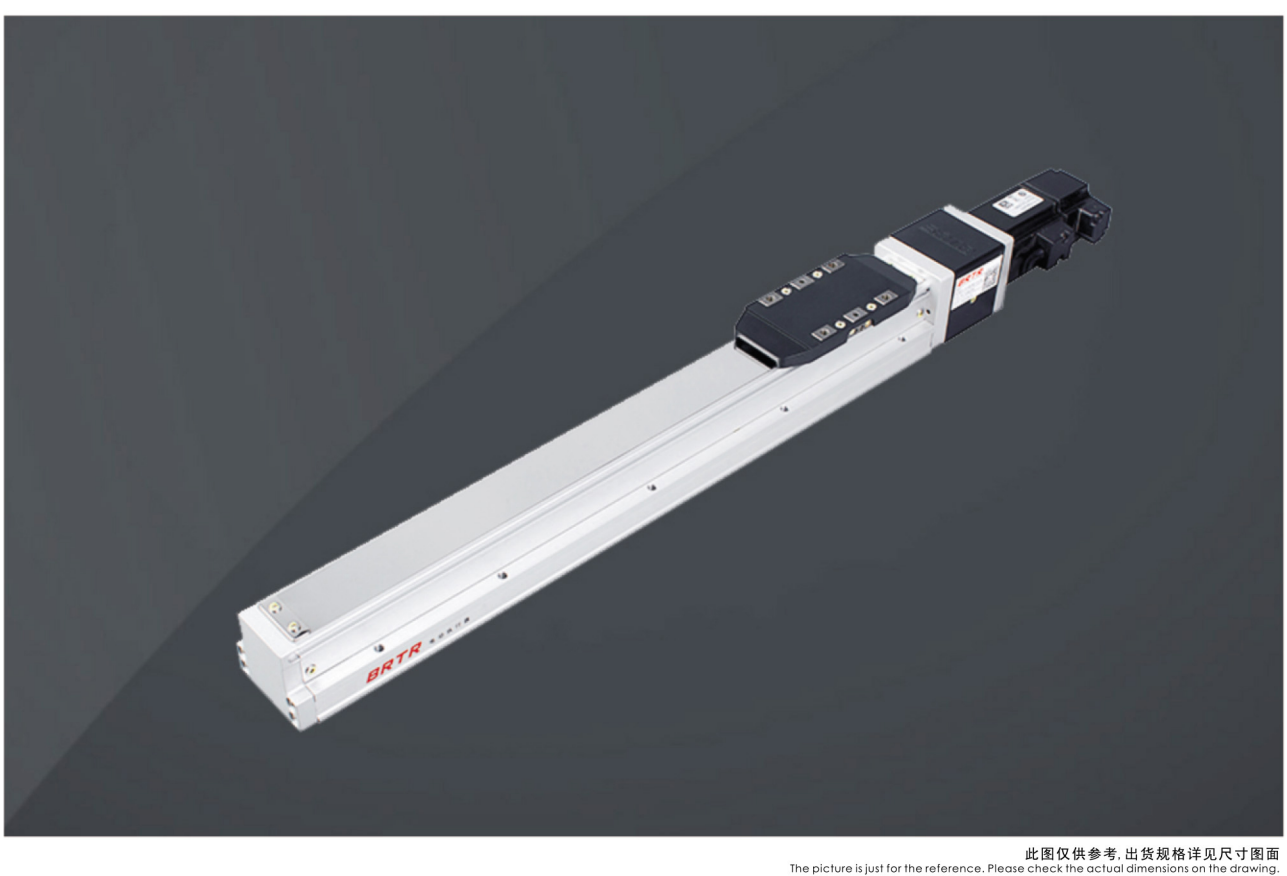

此图仅供参考，出货规格详见尺寸图面
The picture is just for the reference. Please check the actual dimensions on the drawing.

最大行程 Maximum Stroke 800mm | 最高速度 Maximum Speed 417mm/s | 马达尺寸 Motor Size □57mm | 滚珠螺杆 Ball Screw Ø12mm

型号表示方式 Ordering Method

BTH50 - L5 - 100 - BC - B57 - C 4 - 0001

本体型号 Model

行程 Stroke: 50-800mm; 50间隔 50 mm Pitch

螺杆导程 Ball Screw Lead

05	5mm
10	10mm

马达位置 Motor Position

BC	马达外露 Motor Exposed
BM	马达下折 Motor Bottom Side
BL	马达左折 Motor Left Side
BR	马达右折 Motor Right Side

马达品牌、型号 Motor Brand、Model

雷赛 LeadShine	57CM23
	57CME23
多摩川 Tamagawa	TS3606N4E12
信浓 Shinano	SST59D530X

*雷赛电机分开环/闭环2种类型。
LeadShine separate ring/closed loop 2 types.

原点感应器 Home Sensor

	外挂型 Out Side
C	马达侧 Motor Side
D	反马达侧 OppoSite Motor Side
	无SENSOR No Sensor
E	无SENSOR No Sensor

* 选择行程50时，有以下限制：
When the stroke is 50 mm, the sensor installation has the following restrictions:
1.原点与极限需放置于不同侧。
Home sensor and limit sensor has to be installed on the different side of body.
2.滑座左右两侧皆需安装感应片。

端点极限感应器 Limit Sensor

	外挂型 Out Side
3	1只 1Pc
4	2只 2Pc
	无SENSOR No Sensor
5	无SENSOR No Sensor

服务热线:0769-28686186

基本式样 Specification

规格 Spec	位置重复精度 Repeatability (mm)		±0.01	
	螺杆导程 Ball Screw Lead (mm)		5	10
	最高速度 Maximum Speed (mm/s)	水平使用 Horizontal (mm/s)	≤208	≤417
		垂直使用 Vertical (mm/s)	≤208	≤338
	最大可搬重量 Repeatability (kg)	水平使用 Horizontal (kg)	≤28	≤15
		垂直使用 Vertical (kg)	≤9	≤4
	定格推力 Rated Thrust (N)		2348	1174
	标准行程 Stroke Pitch (mm)		50-800mm/50间隔 50 mm Pitch	
部品 Parts	保持转矩 Holding Torque (N·m)		2.2	
	滚珠螺杆外径 Ball Screw Ø (mm)		C7Ø12	
	联轴器 Coupling (mm)		7X8	
	原点感应器 Home Sensor	外挂 Outside	FF-U674(NPN)	

* 行程超过600时，会产生螺杆偏摆，此时请将速度调降。
When the stroke is over 600 mm, the run-out of the ballscrew will occur. we recommend to low down the working speed under this circumstances.
* 马达加减速设定0.2秒。
Acceleration and deacceleration value is set 0.2 second.
* 运行速度根据负载大小会有变化。
Running speed varies according to load size.

感应器接线图<原点及端点> Sensor Layout

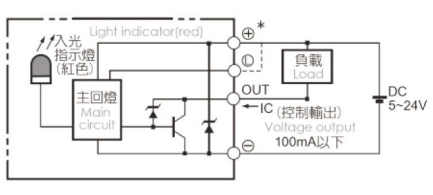

容许负载力矩表 Allowable Overhang

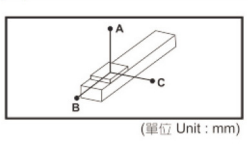

(單位 Unit : mm)

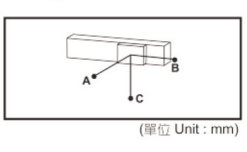

(單位 Unit : mm)

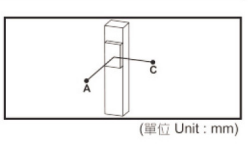

(單位 Unit : mm)

水平安装 Horizontal Installation		A	B	C
导程5 Lead	10kg	650	75	100
	20kg	440	32	45
	28kg	275	19	25
导程10 Lead	5kg	600	145	185
	10kg	370	68	91
	15kg	250	42	60

壁挂安装 Wall Installation		A	B	C
导程5 Lead	10kg	100	75	650
	20kg	45	32	440
	28kg	25	19	275
导程10 Lead	5kg	185	145	600
	10kg	91	68	370
	15kg	60	42	250

垂直安装 Vertical Installation		A	C
导程5 Lead	6kg	145	145
	8kg	110	110
	9kg	90	90
导程10 Lead	1kg	800	800
	3kg	260	260
	4kg	155	155

静态容许负载惯量 Static Loading Moment

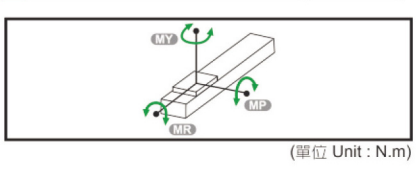

(單位 Unit : N.m)

MY	103
MP	103
MR	144

* 力矩表所表示的数据，代表重心。
The torque value in the chart indicate the center of gravity.
* 符合型录规范的正常试用下，保证寿命为10000公里。
Operation life is 10,000km when the product is using under the specified conditions.
* 倒吊使用无法套用标准规范，如有需求请咨询我司业务。
Data information is not for ceiling-mount inverse use. Contact us for the details if you want to apply ceiling-mount inverse usage.

搭配马达一览表 Suitable Motor Brand

品牌 Brand	保持转矩 Holding Torque	电源电压 AC-Voltage	马达型号 Motor Model	驱动器型号 Driver Model
雷赛 LeadShine	2.2N·m	DC24V	57CM23	DM556S
		DC24V	57CME23	CL57
多摩川 Tamagawa	2.2N·m	DC24V	TS3606N4E12	AU9290N2
信浓 Shinano	2.2N·m	DC24V	SST59D530X	SDU22C701

BTH50 单轴/1-axis

▶ 轨道内镶 Built-in Guideway ▶ 螺杆驱动 Ball Screw Drive

马达外露/马达下折
Motor Exposed / Motor Bottom Side

BC 马达外露 Motor Exposed

2D CAD 3D CAD CAD图面可至www.beartrace.cn下载

单位：Unit: mm

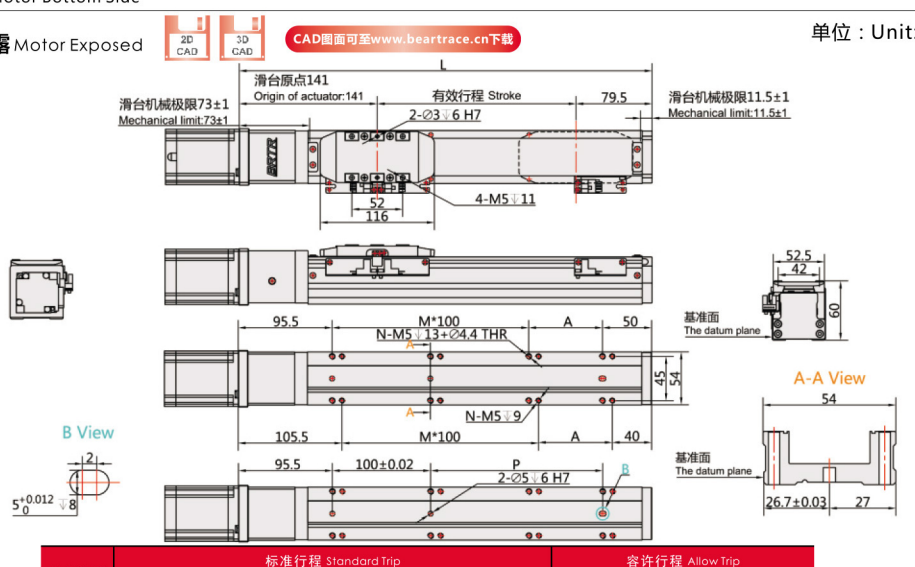

有效行程 Stroke	标准行程 Standard Trip										容许行程 Allow Trip					
	50	100	150	200	250	300	350	400	450	500	550	600	650	700	750	800
L	270.5	320.5	370.5	420.5	470.5	520.5	570.5	620.5	670.5	720.5	770.5	820.5	870.5	920.5	970.5	1020.5
A	25	75	25	75	25	75	25	75	25	75	25	75	25	75	25	75
M	1	1	2	2	3	3	4	4	5	5	6	6	7	7	8	8
N	6	6	8	8	10	10	12	12	14	14	16	16	18	18	20	20
P	25	75	125	175	225	275	325	375	425	475	525	575	625	675	725	775
KG	2.23	2.42	2.62	2.82	3.01	3.21	3.41	3.6	3.8	4	4.19	4.39	4.59	4.78	4.98	5.18

BM 马达下折 Motor Bottom Side

2D CAD 3D CAD CAD图面可至www.beartrace.cn下载

单位：Unit: mm

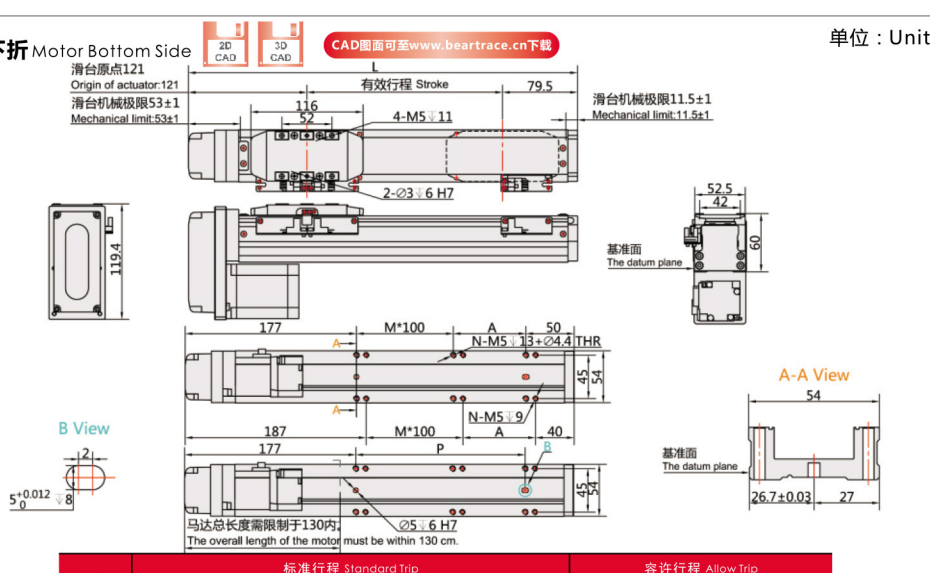

有效行程 Stroke	标准行程 Standard Trip										容许行程 Allow Trip					
	50	100	150	200	250	300	350	400	450	500	550	600	650	700	750	800
L	250.5	300.5	350.5	400.5	450.5	500.5	550.5	600.5	650.5	700.5	750.5	800.5	850.5	900.5	950.5	1000.5
A	25	75	25	75	25	75	25	75	25	75	25	75	25	75	25	75
M	0	0	1	1	2	2	3	3	4	4	5	5	6	6	7	7
N	4	4	6	6	8	8	10	10	12	12	14	14	16	16	18	18
P	25	75	125	175	225	275	325	375	425	475	525	575	625	675	725	775
KG	2.4	2.59	2.79	2.99	3.18	3.38	3.58	3.77	3.97	4.17	4.36	4.56	4.76	4.95	5.15	5.35

服务热线:0769-28686186

马达左折/马达右折
Motor Left Side / Motor Right Side

BL 马达左折 Motor Left Side

2D CAD 3D CAD CAD图面可至www.beartrace.cn下载

单位：Unit: mm

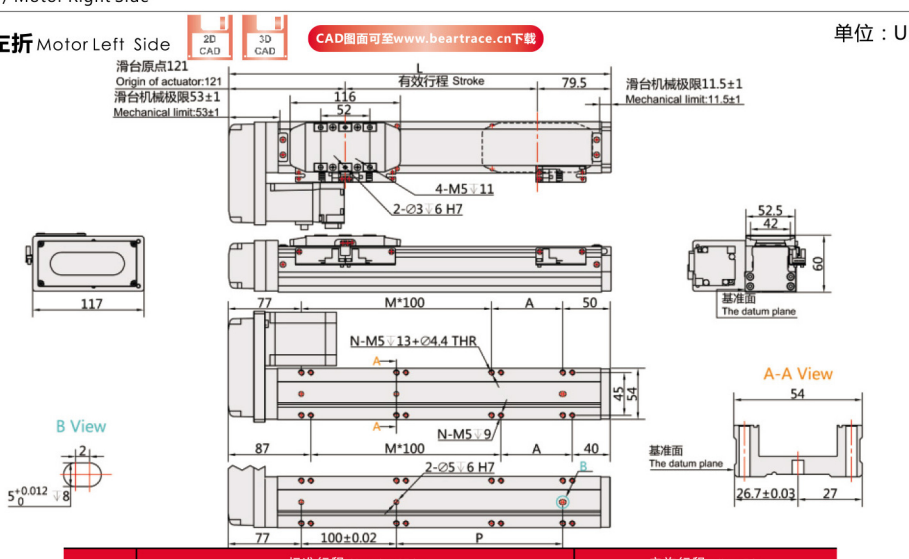

有效行程 Stroke	标准行程 Standard Trip										容许行程 Allow Trip					
	50	100	150	200	250	300	350	400	450	500	550	600	650	700	750	800
L	250.5	300.5	350.5	400.5	450.5	500.5	550.5	600.5	650.5	700.5	750.5	800.5	850.5	900.5	950.5	1000.5
A	25	75	25	75	25	75	25	75	25	75	25	75	25	75	25	75
M	1	1	2	2	3	3	4	4	5	5	6	6	7	7	8	8
N	6	6	8	8	10	10	12	12	14	14	16	16	18	18	20	20
P	25	75	125	175	225	275	325	375	425	475	525	575	625	675	725	775
KG	2.4	2.59	2.79	2.99	3.18	3.38	3.58	3.77	3.97	4.17	4.36	4.56	4.76	4.95	5.15	5.35

BR 马达右折 Motor Right Side

2D CAD 3D CAD CAD图面可至www.beartrace.cn下载

单位：Unit: mm

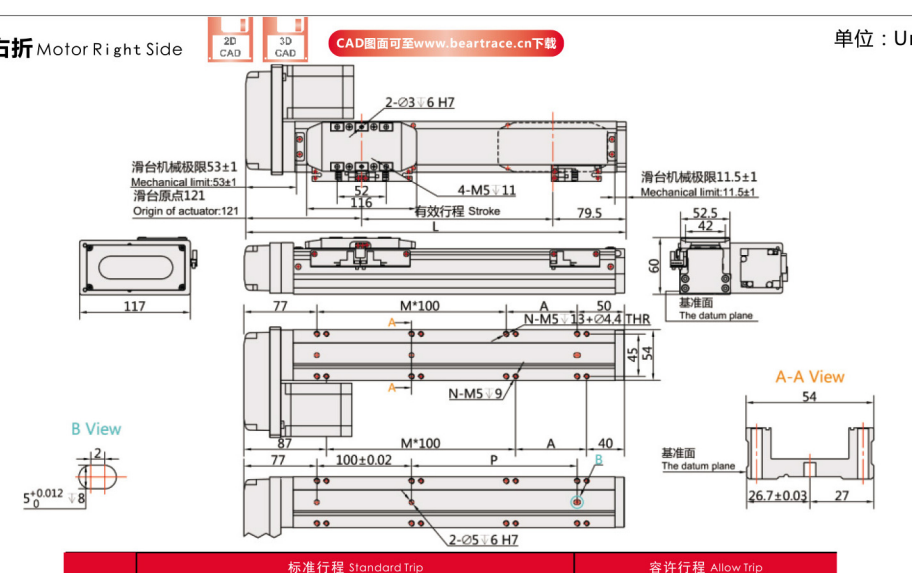

有效行程 Stroke	标准行程 Standard Trip										容许行程 Allow Trip					
	50	100	150	200	250	300	350	400	450	500	550	600	650	700	750	800
L	250.5	300.5	350.5	400.5	450.5	500.5	550.5	600.5	650.5	700.5	750.5	800.5	850.5	900.5	950.5	1000.5
A	25	75	25	75	25	75	25	75	25	75	25	75	25	75	25	75
M	1	1	2	2	3	3	4	4	5	5	6	6	7	7	8	8
N	6	6	8	8	10	10	12	12	14	14	16	16	18	18	20	20
P	25	75	125	175	225	275	325	375	425	475	525	575	625	675	725	775
KG	2.4	2.59	2.79	2.99	3.18	3.38	3.58	3.77	3.97	4.17	4.36	4.56	4.76	4.95	5.15	5.35